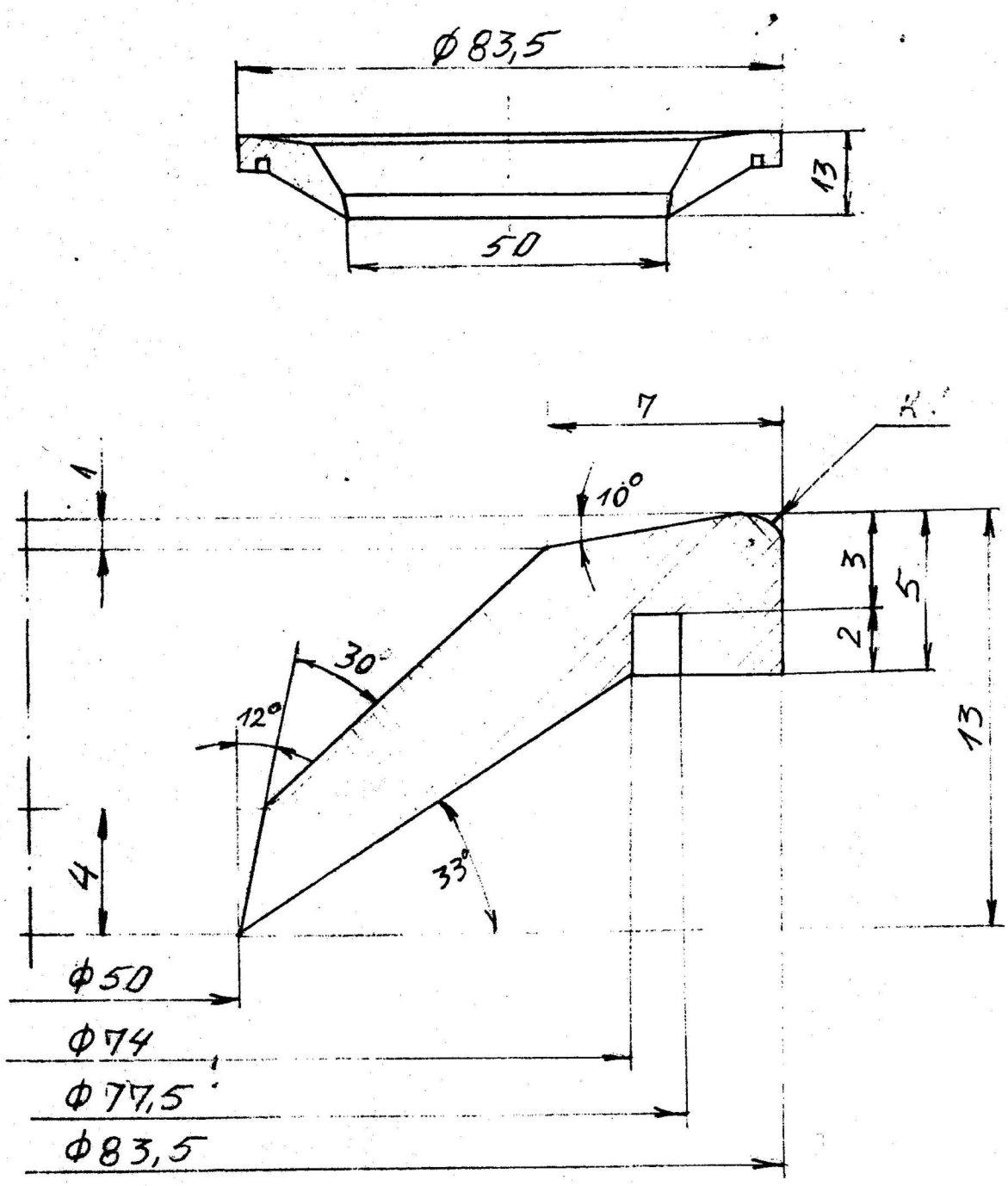

Поз.	ИМЕ НА ДЕЛОТ	Парч.	Димензии	ГУМА 60-70Sh Материјал	Склоп	Забелеш

	Дата	Име	Потпис	
Конструир.		Б. Трпески	корекција 26.02.2001	ТЕ „ОСЛОМЕЈ" КИЧЕВО
Цртал	28-01-1998	И. Николоска		
Контрол.		Ц. Најдовски		
Одобрил		Ѓ. Илиоски		

Размер: 1:1 5:1	ЗАПТИВНА ГУМИЦА ЗА РОЛНИ Ф83,5/50×13	Т. ТРАКИ – РУДНИК 002.03.01
		бр. 409