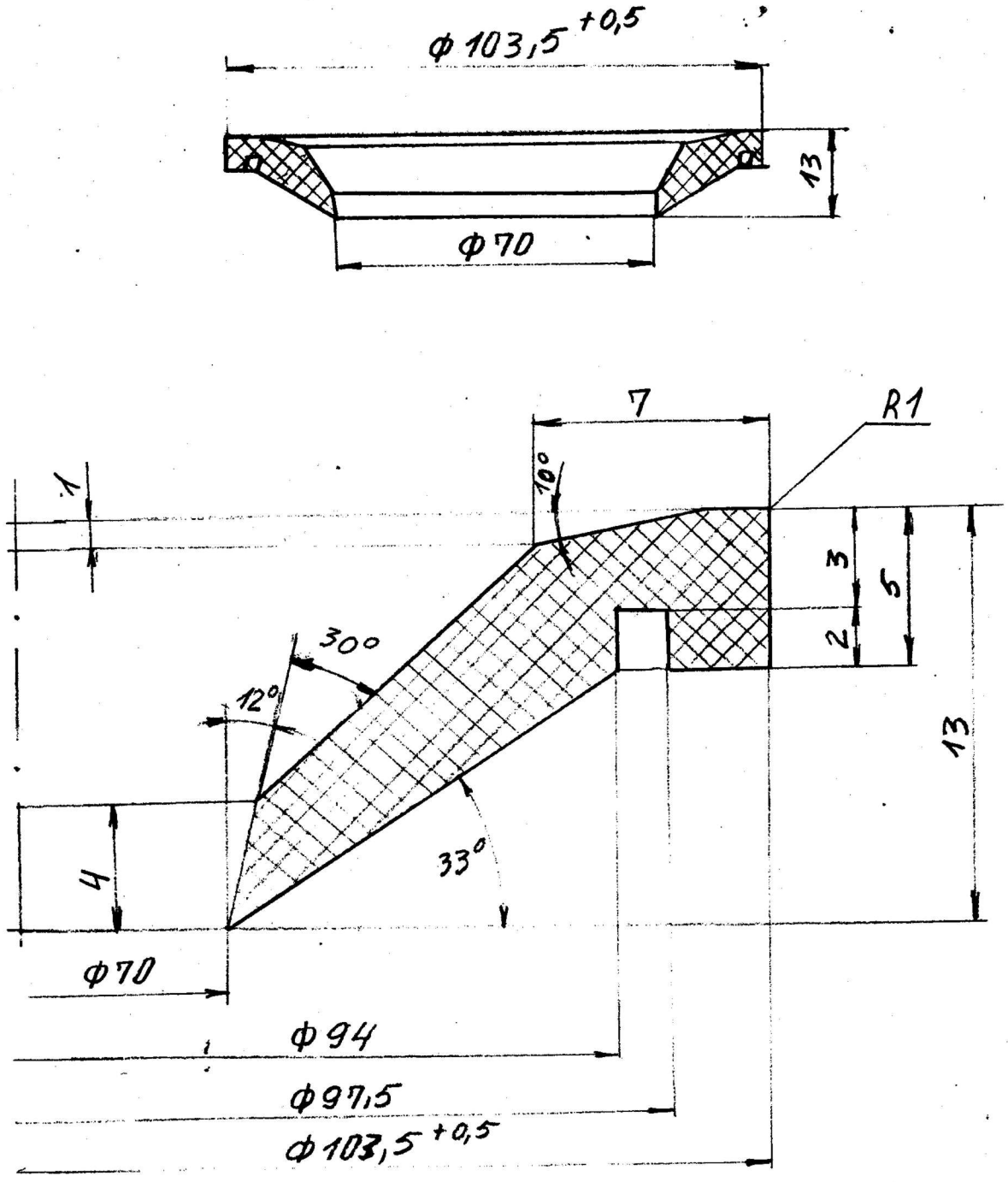

Поз.	ИМЕ НА ДЕЛОТ	Парч.	Димензии	Материјал	Склоп	Забелешки

	Дата	ИМЕ	Потпис	
Конструирал		Т. Боро	корекции 26,02,2001	ТЕ „ОСЛОМЕЈ" КИЧЕВО
Цртал	15-01-1999	И. Николоска		
Контролирал		Б. Грујески		
Оверил		К. Илиевски		

Размер	Заптивна гумица за ролни Ф 103,5 / 70 × 13	002.03.01 Т. Трски Бр. 433