Belysning typ 300
För pool med poolduk alt. för betongpool

Pahlén swimming pool equipment

12V~ 300W IP68

Art.nr 12250: Belysning typ 300A, betong
Art.nr 12270: Belysning typ 300CA, poolduk

Endast för användning under vatten. Belysningen skall anslutas via skyddstransformator 12V 300W.
Beakta lokala elföreskrifter beträffande kopplingsdosans placering.

Montera belysningsnischen i poolväggen. Gänga i kabelröret i belysningsnischen och kopplingsdosan. Gängan skall tätas med t.ex. gängtape. Kabelröret skall förläggas så att böjningsradien ej understiger 100 mm.

För typ 300A: Belysningsnischens framkant skall ligga i liv med färdig betongvägg, (se skiss nedan).

För typ 300CA: Efter linerläggning, fyll vatten till ca 10 cm under belysningsnischen. Därefter monteras frontringen av plast och packningarna för att täta linern mot belysningsnischen, (se sprängskiss nedan).

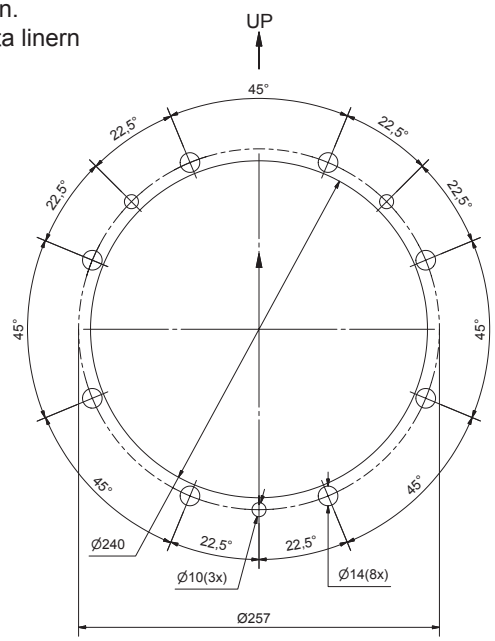

För in kabeln i kabelröret och anslut i kopplingsboxen. Dra åt förskruvningen i kopplingsboxen för att täta kabeln. Överflödig kabel lindas runt glödlampan och därefter monteras belysningsinsatsen i nischen.

Belysningen måste vara helt täckt av vatten innan den tänds.
Vid byte av glödlampa skall även o-ringen i lampkåpan bytas.
Om belysningens utvändiga kabel eller kord är skadad skall den bytas ut av servicetekniker eller annan behörig person.

Följ dessa anvisningar beträffande vattenkvalitet:

Klorhalt:	max 3 mg/l (ppm)
Klorid(salt)halt:	max 150 mg/l
pH-värde:	7,2 - 7,8
Alkalinitet:	60-120 mg/l (ppm)
Kalciumhårdhet:	200-1000 mg/l (ppm)

Sprängskiss belysning typ 300CA

1 Mutter M6 + Bricka (3st)
2 Poolstomme
3 Kabelrör
4 Packning självhäftande
5 Packning
6 Försänkt skruv M6x20 (8st)
7 Spårskruv M5x20 (2 st)
8 Belysningsinsats
9 Tätring plast
10 Liner
11 Belysningsnisch
12 Kopplingsbox

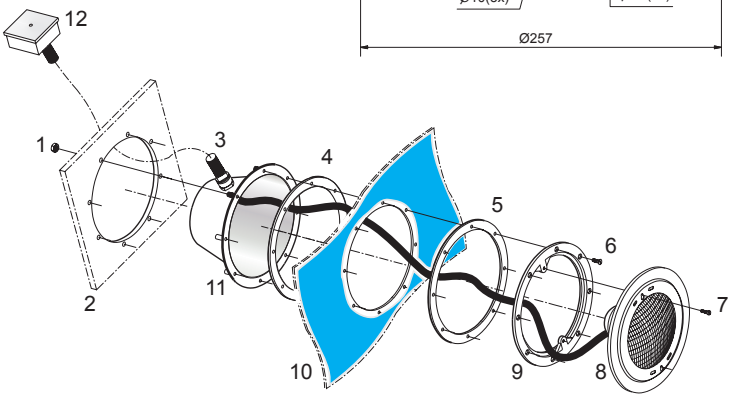

Typ 300A
Väggtyp: 200 mm betong med inv. kakel-beklädnad

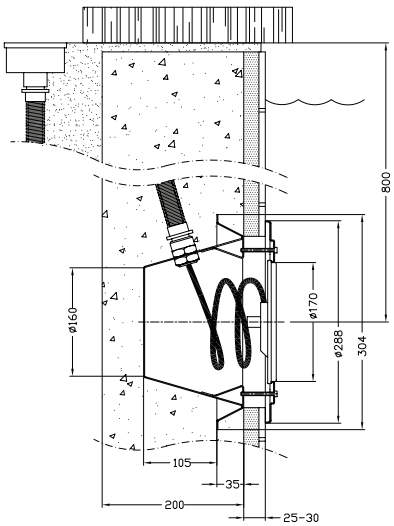

Typ 300CA
Väggtyp: betonghålsten med inv. isolering och liner

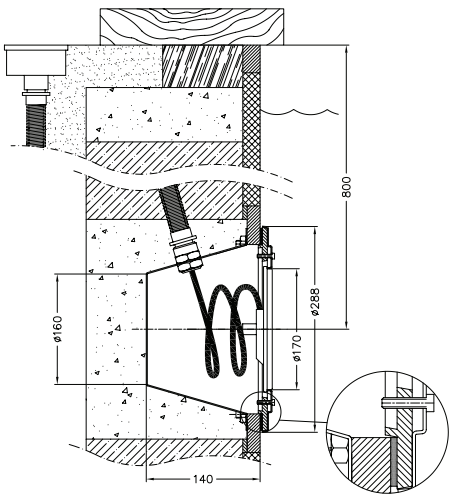

Typ 300CA
Väggtyp: plywood på regelstomme eller galvaniserat stål

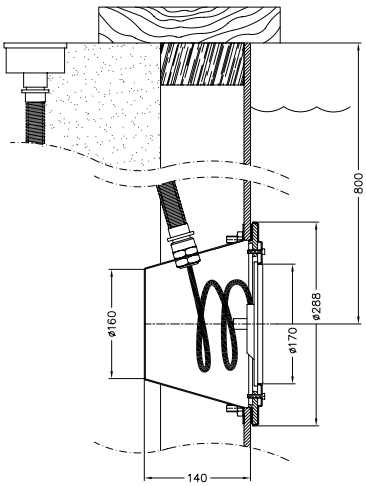

SVENSKA

Monteringsanvisning

Pahlén AB, Box 728, SE-194 27 Upplands Väsby, Sweden
Tel. +46 8 594 110 50, Fax +46 8 590 868 80, e-mail: info@pahlen.se, www.pahlen.com

MA50-01S
2009