ELETTROMECCANICA S.N.C.

MODELLO 505 C.A.
MODEL 505 C.A.

Estensione singola o doppia dell'albero / *Single or double shaft extension*

MOTORIDUTTORE PER LA DISTRIBUZIONE AUTOMATICA, MOVIMENTAZIONI ELETTROMECCANICHE, ECC.

MOTOR-REDUCER FOR VENDING MACHINES, ELETTROMECHANICAL MOVEMENTS, ETC.

MODELLO 505CA
MODEL 505CA

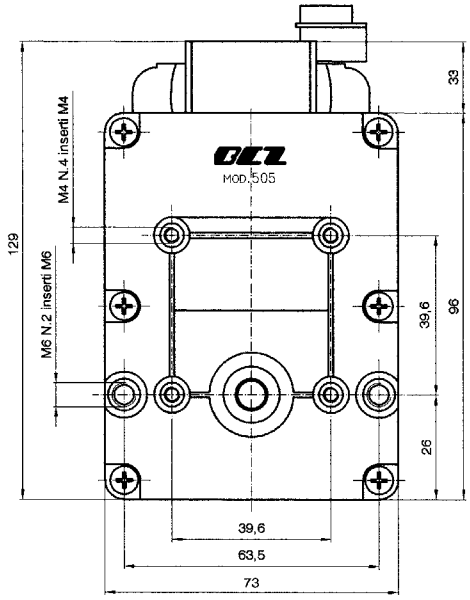

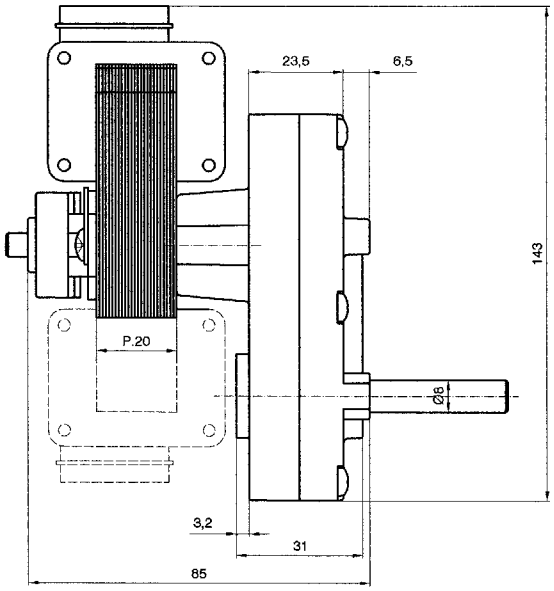

CARATTERISTICHE TECNICHE COPPIA DI SPUNTO DEL MOTORIDUTTORE IN Kg.cm V230/50Hz
TECHNICALS CHARACTERISTICS OF STARTING TORQUE OF MOTOR-REDUCER IN Kg.cm V230/50 AC

	STATORE 20 / *STATOR 20*				STATORE 30 / *STATOR 30*				STATORE 35 / *STATOR 35*				STATORE 40 / *STATOR 40*			
CLASSE/*CLASS*	I	II	III	IV	I	II	III	IV	I	II	III	IV	I	II	III	IV
RPM	10%	25%	50%	100%	10%	25%	50%	100%	10%	25%	50%	100%	10%	25%	50%	100%
20	33	26	19	10	40	32	24	12	//	36	26	15	//	41	32	19
35	24	18	12	8,5	31	23	16	10	34	27	19	13	40	33	22	16
50	16	12	7	4	21	15	12	7	25	17	14	9	32	24	18	12
80	9,5	6	4	2,5	11	7,5	5	3,5	14	11	7,5	5	16	13	10	5,5
110	6,5	4,5	3	1,5	9	6,5	4,5	2,5	10	8,5	5	3	13	9	6,5	4
150	4	1,5	//	//	5	2,5	//	//	6,5	4	1,5	//	8	5,5	3	//
	POTEN. ASS. *POWER ABS.* 75W	POTEN. ASS. *POWER ABS.* 50W	POTEN. ASS. *POWER ABS.* 35W	POTEN. ASS. *POWER ABS.* 18W	POTEN. ASS. *POWER ABS.* 90W	POTEN. ASS. *POWER ABS.* 70W	POTEN. ASS. *POWER ABS.* 45W	POTEN. ASS. *POWER ABS.* 30W	POTEN. ASS. *POWER ABS.* 110W	POTEN. ASS. *POWER ABS.* 90W	POTEN. ASS. *POWER ABS.* 52W	POTEN. ASS. *POWER ABS.* 37W	POTEN. ASS. *POWER ABS.* 140W	POTEN. ASS. *POWER ABS.* 100W	POTEN. ASS. *POWER ABS.* 55W	POTEN. ASS. *POWER ABS.* 42W
	SERV. INTERMITTENTE *PERIODICAL SERVICE*				SERV. INTERMITTENTE *PERIODICAL SERVICE*				SERV. INTERMITTENTE *PERIODICAL SERVICE*				SERV. INTERMITTENTE *PERIODICAL SERVICE*			

PROTEZIONE / *PROTECTION*

- Apparecchio: IP00 / *IP00 Equipment*
- Protettore termico a richiesta / *Termical protector demanded*
- Classe isolamento: 1500V avvolgimento classe E / *Insulation class 1500V coil winding type E*
- Il motoriduttore in condizioni di basso voltaggio riduce la coppia di spunto. Al 10% in meno della tensione nominale, sarà del 30% in meno, del valore indicato in tabella.
  Motoreducer in low voltage conditions reduces the starting torque. At 10% less of the nominal tension, will be 30% less of the value in the table shown.
- Lavorazioni speciali per albero, materiale e misure / *Special manufactures for shaft, material and measures.*
- Contattare la ditta per informazioni riguardanti classe di isolamento speciale.

ELETTROMECCANICA S.N.C.
ITALY - 20018 SEDRIANO (MI) - VIA MATTEI 41 - TEL. 02.90.260.505
E-mail:info@bcz.it - Internet:www.bcz.it