ELETTROMECCANICA S.N.C.

MODELLO 509
MODEL 509

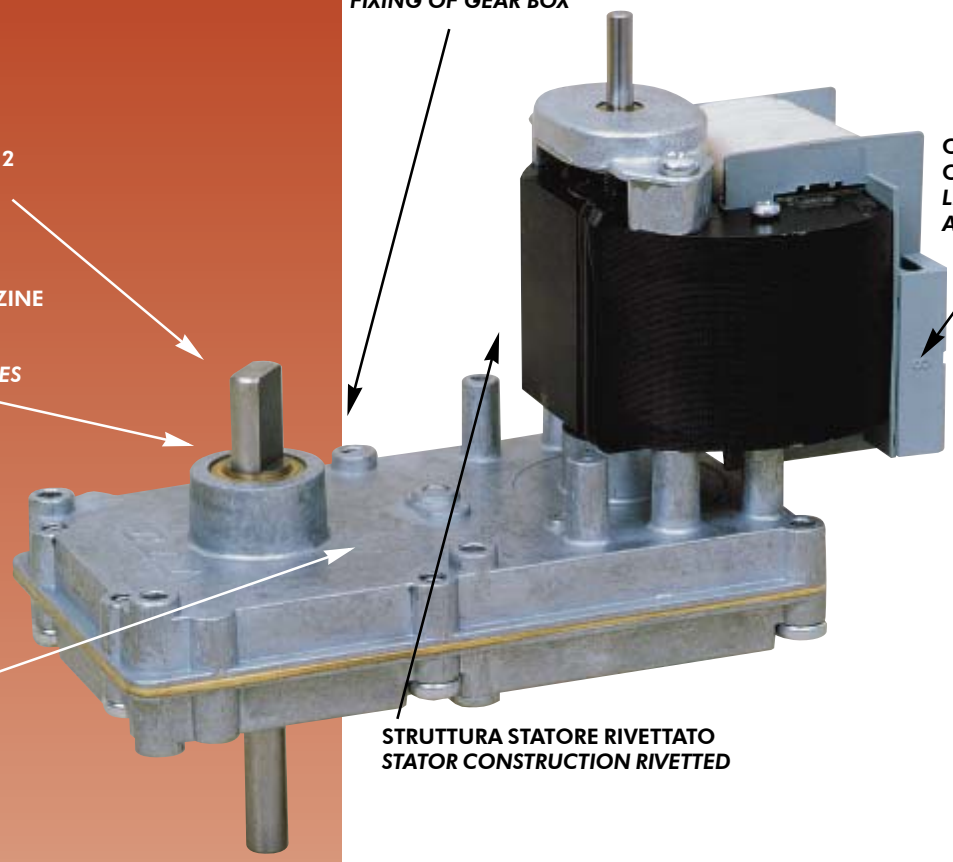

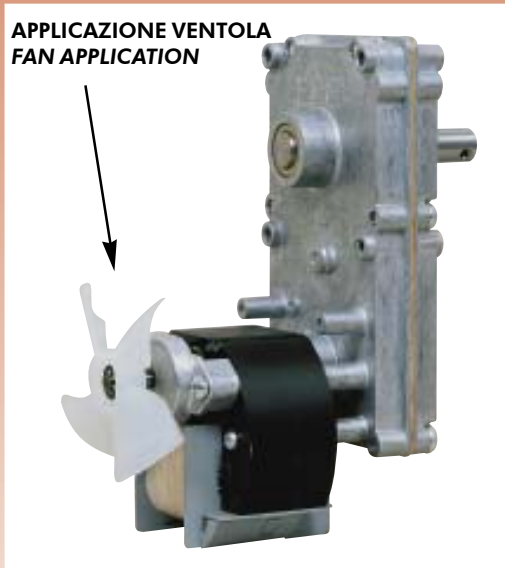

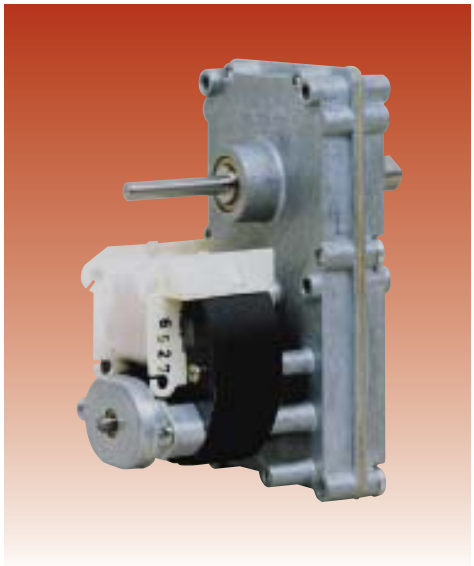

MOTORIDUTTORE PER APPARECCHIATURE A FUNZIONAMENTO ALTERNATO

MOTOR-REDUCER FOR ALTERNATING OPERATION EQUIPMENTS WITH GOOD PERFORMANCE

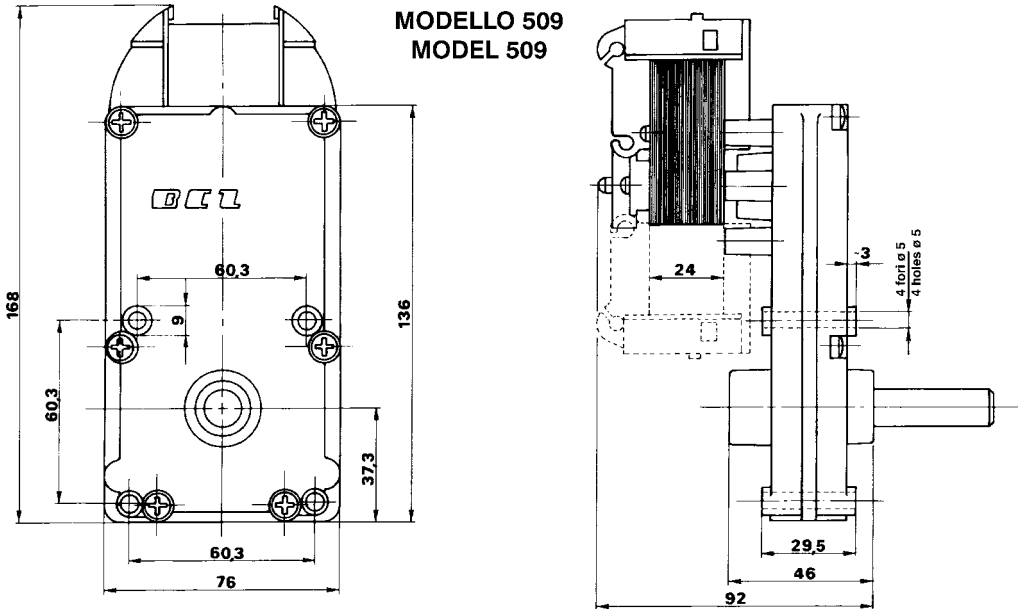

CARATTERISTICHE TECNICHE COPPIA DI SPUNTO DEL MOTORIDUTTORE IN Kg.cm V230/50Hz
TECHNICALS CHARACTERISTICS OF STARTING TORQUE OF MOTOR-REDUCER IN Kg.cm V230/50 AC

	STATORE 24 / *STATOR 24*				STATORE 32 / *STATOR 32*				STATORE 42 / *STATOR 42*		
CLASSE/*CLASS*	I	II	III	IV	I	II	III	IV	I	II	III
RPM	10%	25%	40%	60%	10%	25%	40%	60%	10%	25%	40%
1,6			210	190				220			
4	172	137	120		230	205	134		323	228	147
6	114	90	80		166	136	89		230	165	98
8	85	68	60		123	103	67		171	135	73
12			40		95	64	45		114	94	48
15					63	43	31		90	66	35
23					47	34	19		61	47	23
37					23				30	22	
	POTEN. ASS. *POWER ABS.* 90W	POTEN. ASS. *POWER ABS.* 65W	POTEN. ASS. *POWER ABS.* 50W	POTEN. ASS. *POWER ABS.* 36W	POTEN. ASS. *POWER ABS.* 100W	POTEN. ASS. *POWER ABS.* 72W	POTEN. ASS. *POWER ABS.* 55W	POTEN. ASS. *POWER ABS.* 40W	POTEN. ASS. *POWER ABS.* 150W	POTEN. ASS. *POWER ABS.* 100W	POTEN. ASS. *POWER ABS.* 66W
	SERV. INTERMITTENTE *PERIODICAL SERVICE*				SERV. INTERMITTENTE *PERIODICAL SERVICE*				SERV. INTERMITTENTE *PERIODICAL SERVICE*		

PROTEZIONE / *PROTECTION*

- Apparecchio: IP00 / *IP00 Equipment*
- Protettore termico a richiesta / *Termical protector demanded*
- Classe isolamento: 1500V avvolgimento classe E / *Insulation class 1500V coil winding type E*
- Disponibilità freno / *Brake applicable*
- Il motoriduttore in condizioni di basso voltaggio riduce la coppia di spunto. Al 10% in meno della tensione nominale, sarà del 30% in meno, del valore della tabella. *Motoreducer in low voltage conditions reduces the starting torque. At 10% less of the nominal tension, will be 30% less of the value in the table shown.*
- Lavorazioni speciali per albero, materiale e misure / *Special manufactures for shaft, material and measures.*
- Contattare la ditta per informazioni riguardanti classe di isolamento speciale.

ELETTROMECCANICA S.N.C.
ITALY - 20018 SEDRIANO (MI) - VIA MATTEI 41 - TEL. 02.90.260.505
E-mail:info@bcz.it - Internet:www.bcz.it