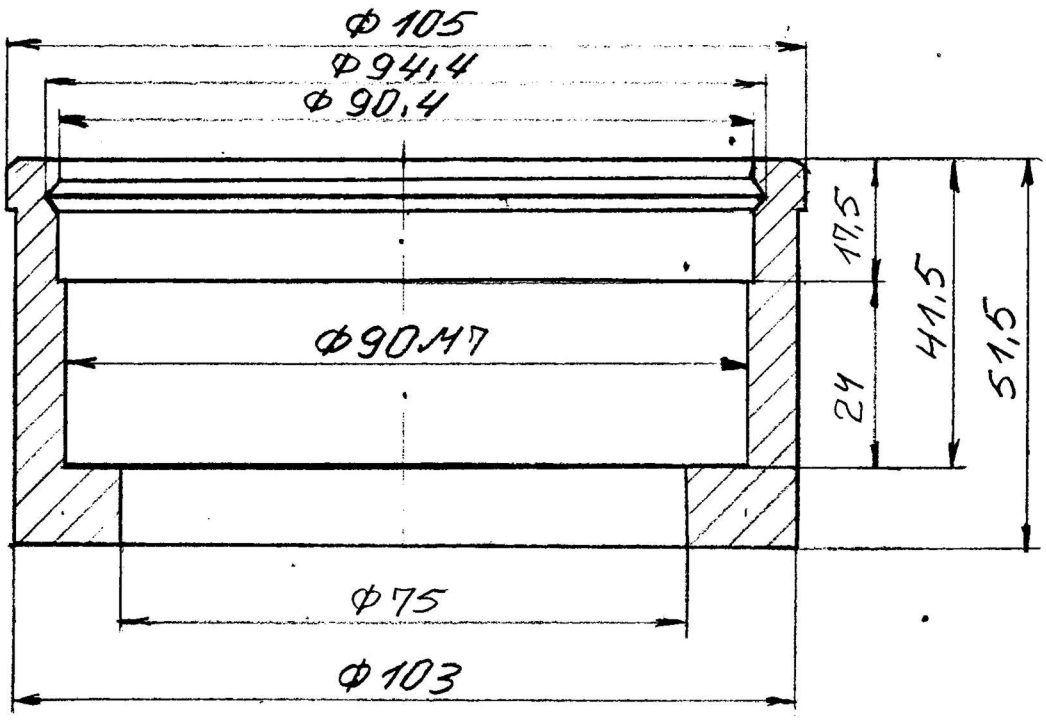

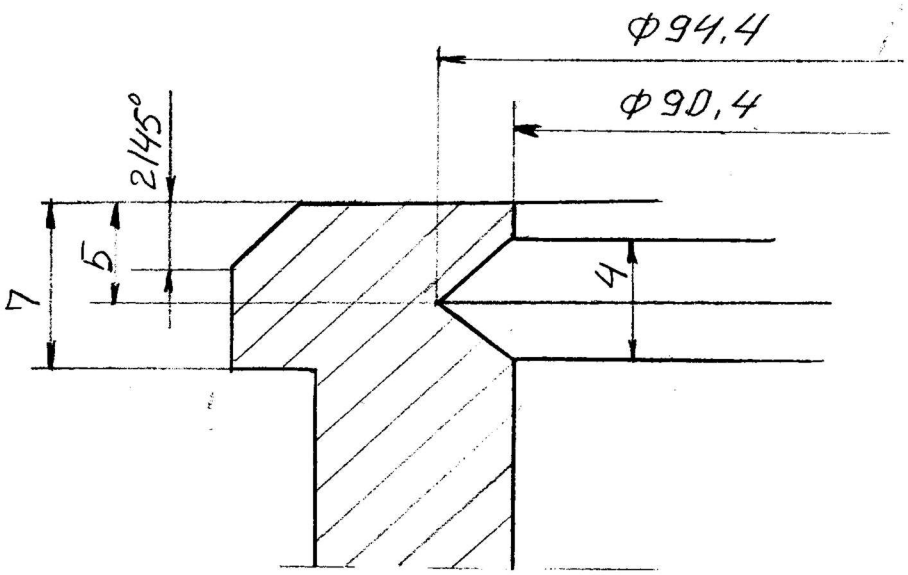

Поз.	Име и презиме	Парч.	Димензии	SL Материјал	Склоп.	Забеле.

	Дата	Име	Потпис
Констру		Б.Трпески	корекција 22-02-2001г
Цртал	01-08-2000г	И.Николоска	
Контро		Б.Трпески	
Оверил		В.Божиноски	

РЕК-„ОСЛОМЕЈ"
КИЧЕВО

Размер:

КУКИШТЕ

За цевка Ф108 лежиште 6308
(Лежиште 6308 Ф90/40 x 23)
Може да се произв. од куки: 427

корегиране
цртеж бр: 427
заменет со црт. 493

бр. 493